光変換器　KDC-P05-UP

光センサ信号変換器 KDC-P05-UPは、積算データを主に必要とする光センサ用の変換器です。

雲や大気の状況で常に変化している日射センサーの信号を平均電圧に変換して出力します。ピーク電圧も捕れるアナログ積算回路でプラスからマイナスまでの入力に対応していますので、日射センサーや光量子センサ、放射収支センサなど光関係のセンサーに最適な専用変換器です。

商用電源の無い場所で使用できるようにリチウム電池も搭載できます。

●プラス、マイナス電圧に対応した入力積算回路搭載

●リチウム電池または外部ＤＣ電源の２電源使用できる

● －２５℃から８０℃の耐環境性仕様

●記録計のインターバル信号に同期して出力をコントロールします

仕　　様		
SINGLE モード	入力範囲	0～10mV
	出力信号	0～1000mV
DUALモード	入力範囲	-10～＋10mV
	出力信号	0～1000mV
入力分解能	0.01mV	
積算莫莚	±0.2mV	
積算方法	アナログ積算方式	
測定同期信号	無電圧接点（接点が閉で信号ON）	
	接点信号が入ると積算値を出力	
電源	リチウム電池パックまたは外部電源DC9V	
消費電流	測定時動作電流：16mA	
	スリープ時電流：0.28mA	
動作温度	ー25～＋80℃	

■外形寸法図

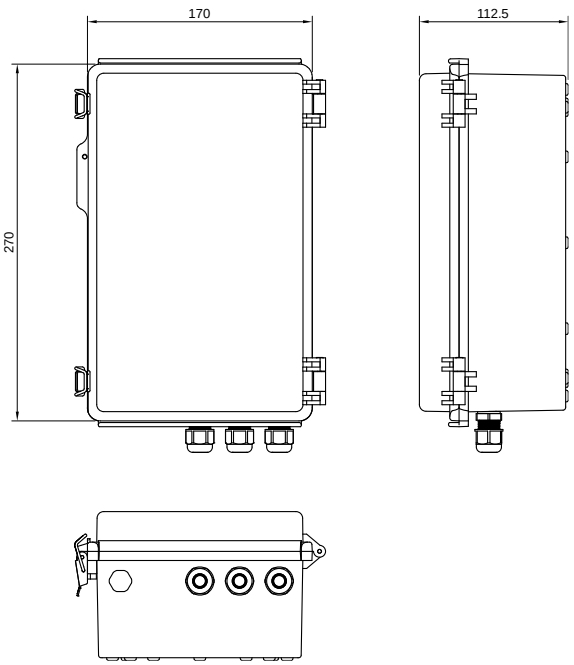

タマヤ計測システム株式会社
〒140 - 0013　東京都品川区南大井６－３－７
TEL 03-5764-5561　FAX 03-5764-5565