日射計　KDC-S11-CMP3E

全天日射計放射を測定するセンサーです。

仕様は ISO9060 の/WMO Second Class に準拠しています。受光面には高性能黒色面を持った熱電堆を使用しているため太陽の分光放射に対して0.285～3μmの波長を捉えます。特に研磨仕上げのガラスドームは一重ですが微妙な肉厚の設計により二重ガラスドームに匹敵する性能を確保しています。

本体部は乾燥剤が封入されているため乾燥剤の交換の必要がありません。ベース部にはシャント抵抗が内蔵され、感度を調節してあります。

●本体は水準調整可能なベースと一体になっています。

●本器を天空方向と地表面方向上下に取付けることによりアルベドの測定も可能です。

KDC-S11-CMP3E-10-□

<気象庁検定の有無>
JM :気象庁検定付

仕　　様	
測定波長範囲	285～3000nm
感度	7 mV/Kw/m²
応答速度（63%）	<6秒
非直線性	<2%
視野角	180°
使用温度範囲	-40℃～+80℃
受感部	サーモパイル
ISOクラス	Spectrally Flat Class C
推奨記録計	KADEC21-UP、KADEC21-ME
電源供給方法	不要

■外形寸法図

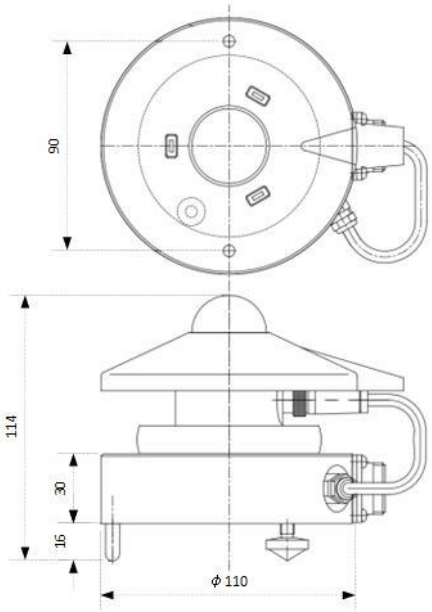

タマヤ計測システム株式会社
〒140-0013　東京都品川区南大井6－3－7
TEL 03-5764-5561　FAX 03-5764-5565