雨量計　KDC-S13

雨量を測るセンサーです。

雨量計は口径200mmの受水器口より降水を取り入れます。ろ水器を経て転倒ますの片側に溜まり降水量が0.5ミリ（15.7cc）になるとその重さで転倒し、もう片方の水受けに降水が溜まるようになります。転倒ますの転倒に連動して接点スイッチがパルス信号を出力します。

●転倒マス式の雨量計

●ステンレス製で錆びに強い

●気象庁検定を取得できる

KDC-S13-□-□-□

<気象庁検定の有無>
JM :気象庁検定付

<ます容量>
5E :1転倒 0.5mm
10E:1転倒 1.0mm

<環境仕様>
RT : 標準型
RH : ヒーター内臓型

仕　　様	
検出方式	転倒ます方式
受水口径	200mm
1転倒雨量	5E:0.5mm 10E:1mm
精　　度	20mm以下(±0.5mm以内) 20mm以上の雨量(±3%以内)
接　　点	定格10VA：ＤＣ100Ｖ　0.4A（MAX）
接点時間	0.1～0.18秒
測定範囲	最大150mm／毎時
材質	口金：ＳＵＳ 外筒：ＳＵＳ 基台：アルミ大キャスト 内機：黄銅、アルミ合金、SUS等
ヒーター	RHタイプのみ 基台：AC100V　100W　（マイカヒーター） 外筒：AC100V　100W　（ラバーヒーター）
寸法／重量	約φ218×450mm／約4.0Kg
推奨記録計	KADEC21-Me/TAMAPod LLUVIA-2 , PULSO-2
電源供給方法	不要

■外形寸法図

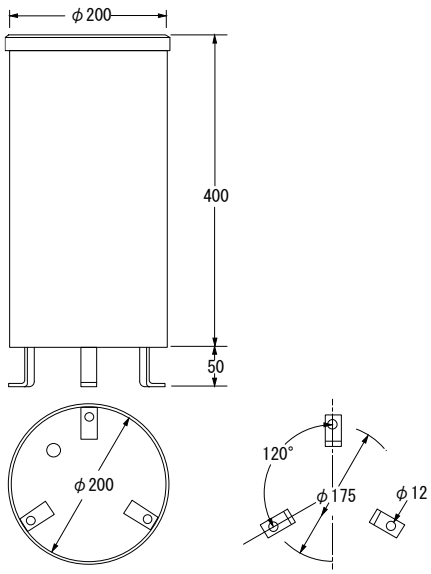

タマヤ計測システム株式会社
〒140 - 0013　東京都品川区南大井６－３－７
TEL 03-5764-5561　FAX 03-5764-5565