自然通風シェルター　KDC-A01

自然通風用シェルターは、日射光がセンサーに直接あたるのを防ぎ温度湿度センサーへの影響を少なくします。
観測場所の自然の空気の流れを乱さない構造です。
また外部からの要因によって引き起こされるセンサーの損傷を防ぎます。

KDC-A01-□-□

<センサー取付ジグ>
なし：穴径25mm　S02用
01 ：穴径12.5mm　PT温度計用
02 ：穴径20mm

<用途>
なし：大型S02用 （皿14枚）
6 ：小型PT温度計用（皿６枚）
10 ：中型（皿10枚）

仕　　様	
材　　料	ABS樹脂
取 付 方 法	ステンレスバンド

■外形寸法図

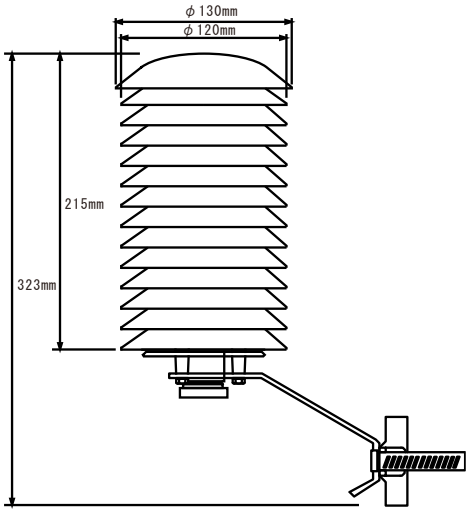

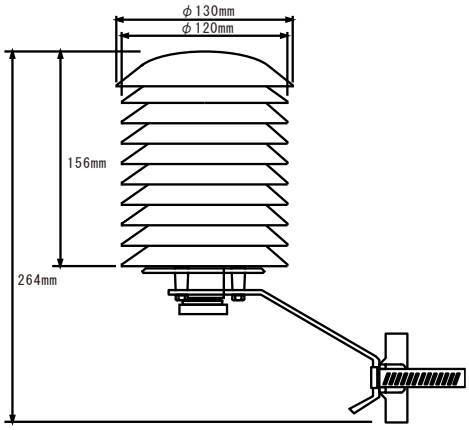

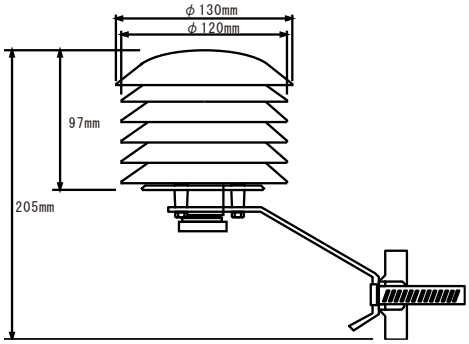

タマヤ計測システム株式会社
〒140 - 0013　東京都品川区南大井６－３－７
TEL 03-5764-5561　FAX 03-5764-5565